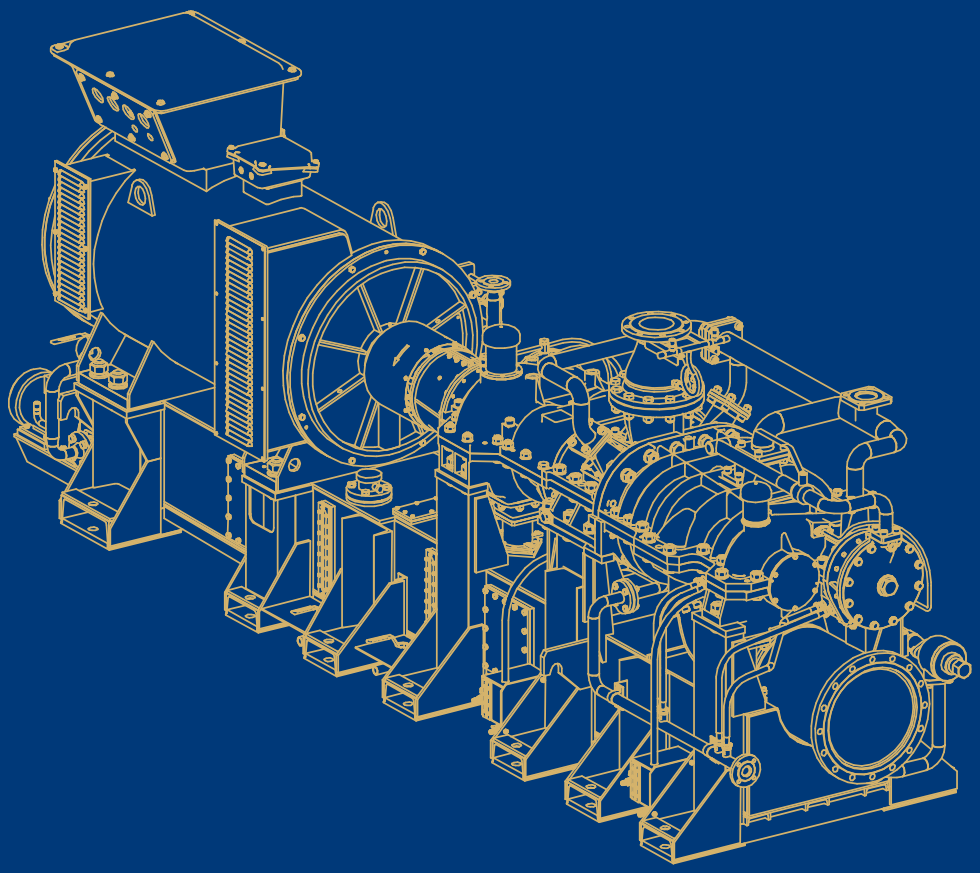

ПАРОВАЯ ВИНТОВАЯ МАШИНА

Назначение установки:

- Непрерывная генерация электроэнергии;
- Использование в качестве резервного источника электроэнергии;
- Выработка электроэнергии для удаленных районов, в которых отсутствует электрическая сеть;
- Использование в качестве привода оборудования воздушных компрессоров, холодильных машин, камер охлаждения и насосов;
- Выработка электроэнергии при сжигание отходов и биотоплива.

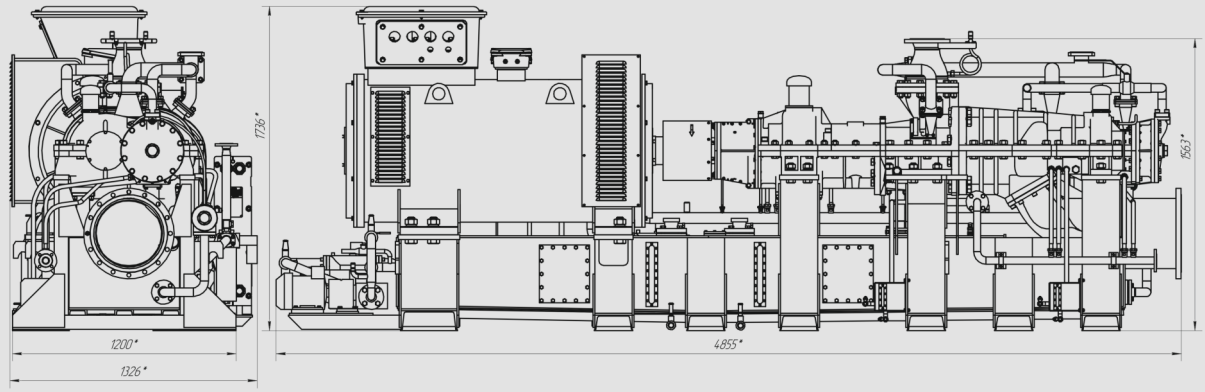

Технические характеристики ПВМ

Паровая винтовая машина– это когенерационная установка предназначенная для утилизации тепловой энергии пара и выработки электроэнергии.

Наименование параметра	ПВМ-200	ПВМ-1000М
Тип расширителя	винтовой	винтовой
Рабочая среда	водяной пар	водяной пар
Параметры пара:		
Давление номинальное на входе, МПа (абс.)	1,0	1,4
Температура пара на входе, до °С	180	195
Давление (мин./ном) на выходе, МПа (абс.)	0,05/0,1	0,05/0,1
Температура пара (мин./ном) на выходе, °С	110/120	110/120
Расход пара, т/ч:	4	13
Электрическая мощность номинальная, кВт	200	1000
Параметры 3-фазного электрического тока:		
Напряжение, кВ	0,4	0,4 / 6 / 10
Частота, Гц	50	50 (60)*
Масса агрегата (турбины), не более, кг	1500	3600
Габариты агрегата (турбины), Д х Ш х В, мм	2000х500х1200	2420×1300×1440
Диаметр роторов, мм	200	315
Ресурс назначенный, лет	20	20
Ресурс межремонтный (КР), часов	50000	50000
Частота вращения ведущего ротора, об/мин.	7000	6000
Частота вращения выходного вала, об/мин.	3000	3000
Внутренний относительный КПД турбины, ηoi %	67-70	67-70
Система смазки	циркуляционная под давлением от масляного насоса	циркуляционная под давлением от масляного насоса
Объем масляного бака, л	400	800
Объем масла, заливаемого в бак (систему смазки), л	250	550
Применяемое масло	Тп-22 ГОСТ 9972-74	Турбинное Тп-46 (Тп-22) ГОСТ 9972-74
Диапазон регулирования мощности, %	20-100	15-100
Уровень воздушного шума, не более, дБА	80	80
Условия работы:		
Температура воздуха внутри помещения	+5°С…+45°С	+5°С…+45°С
Относительная влажность воздуха	До 90%	До 90%

*Примечание: * - частота 60 Гц, экспортный вариант исполнения.*

Осуществляем комплексный подход к решению задачи:

- Проведение обследования объекта;
- Проектирование (СРО-П-114-14012010);
- Строительство (СРО-С-014-23062009);
- Изготовление оборудования;
- Пусконаладочные работы;
- Гарантийное обслуживание;
- Постгарантийное сервисное обслуживание и поставка деталей.

KAMAZ

ООО “Промышленные компоненты КАМАЗ”

+7 (8552) 55-19-82
agd-pk@kamaz.ru
www.industrial-kamaz.ru